平面図

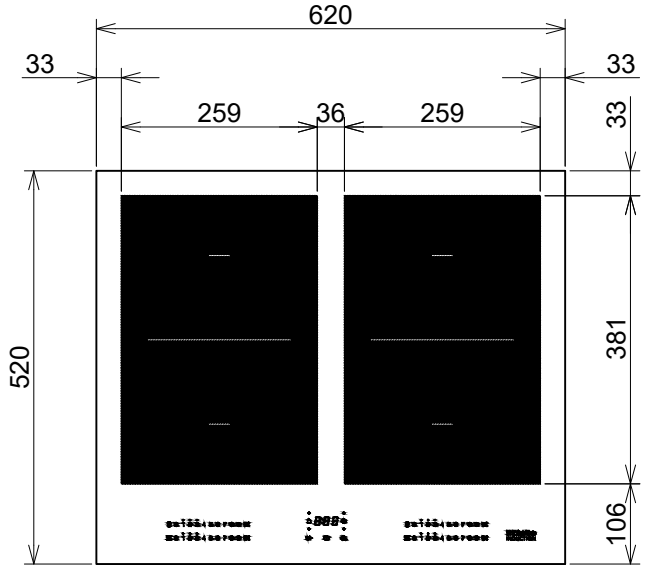

側面図

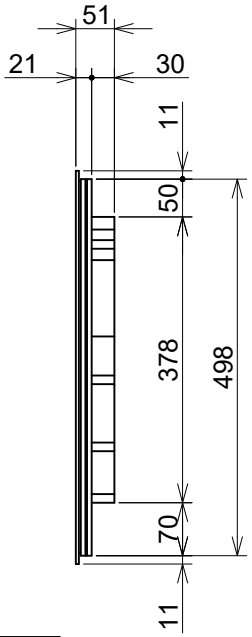

正面図

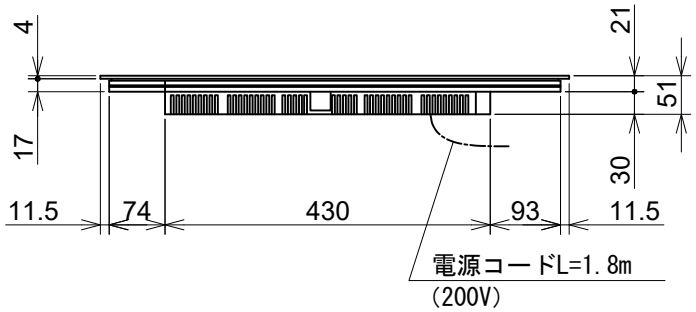

背面図

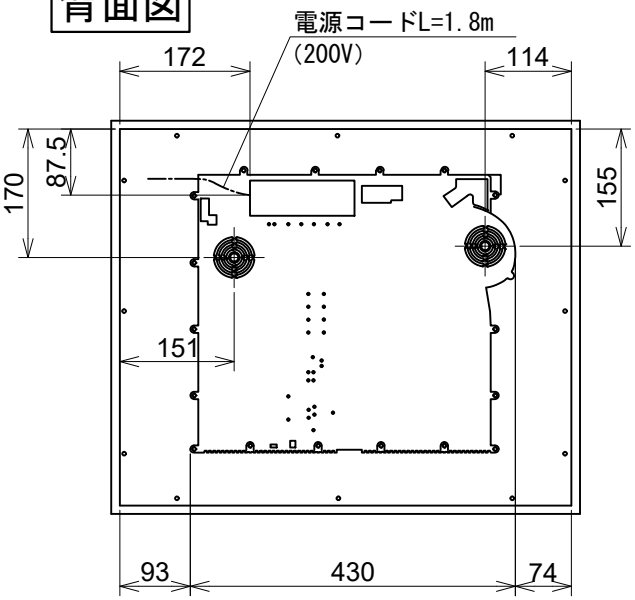

Miele

外形寸法図

IHクッキングヒーター
型式:KM 7564 FL

型式		KM 7564 FL
タイプ		IHクッキングヒーター
設置方法		・カウンター表面設置 ・フラッシュ設置
電源(V/Hz)		単相200V 50/60Hz共用
定格消費電力	合計コンロ部	5.9kW
	奥-左	1.75～3.1kW
	奥-右	1.75～3.1kW
	手前-左	1.75～3.1kW
	手前-右	1.75～3.1kW
	パワーフレックス 奥-左・手前-左連結	2.8～5.9kW
	パワーフレックス 奥-右・手前-右連結	2.8～5.9kW
接続方法		コンセント接続30A
電源コード		1.8m
外形寸法(W×D×H)		620×520×51
ワークトップの開口寸法 (W×D)		カウンター表面設置 600～603×500～503
		フラッシュ設置 624～625×524～525
質量		11.2kg

電源コード詳細

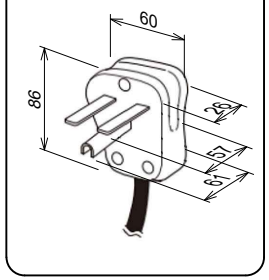

単位: mm