Miele

外形寸法図

電気オーブンレンジ
（電子レンジ機能付）

型式：H 6400 BM

単位：mm

平面図

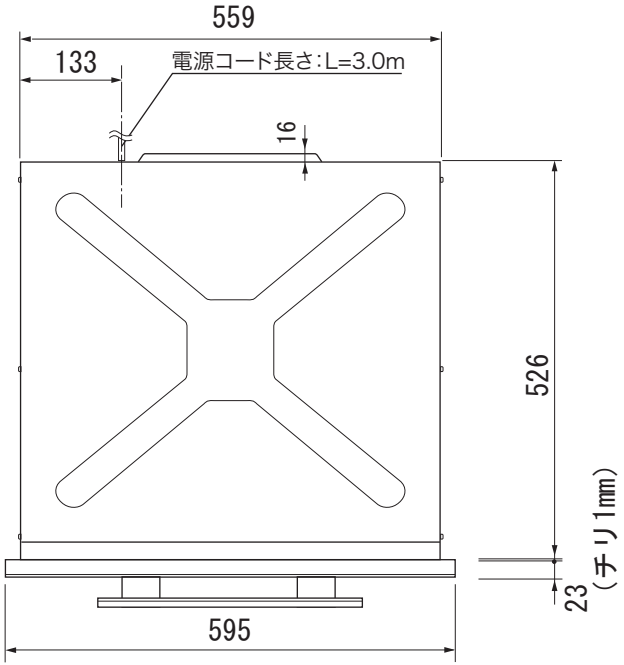

型式名		H 6400 BM
タイプ		電気オーブンレンジ（電子レンジ機能付）
設置方法		ビルトイン専用
電源　V ／ Hz		単相200V　50または60Hz
定格消費電力	電子レンジ	1.8kW　50Hz 1.8kW　60Hz
	オーブン	2.2kW
電子レンジ出力		80W, 150W, 300W, 450W, 600W, 850W, 1000W
接続方法		コンセント接続20A
庫内容量		43L
外形寸法(W×H×D)		595×455.5×565
開口寸法(W×H×D)	トールユニット	560～568×450～452×550以上
	アンダーカウンター	560～568×460～465×550以上
質量		45.2kg

正面図

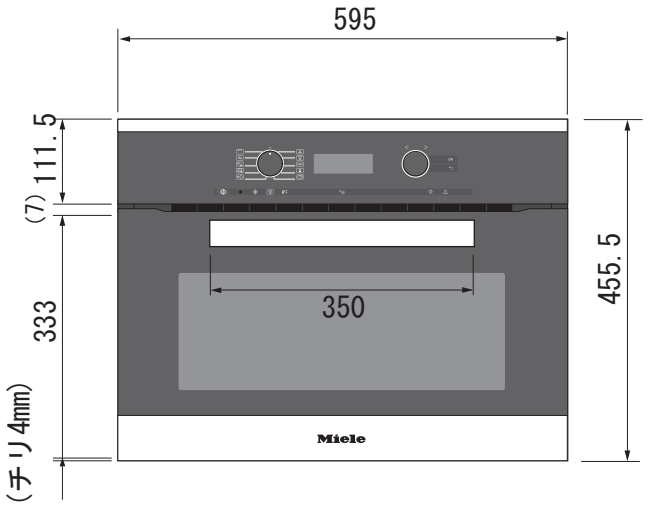
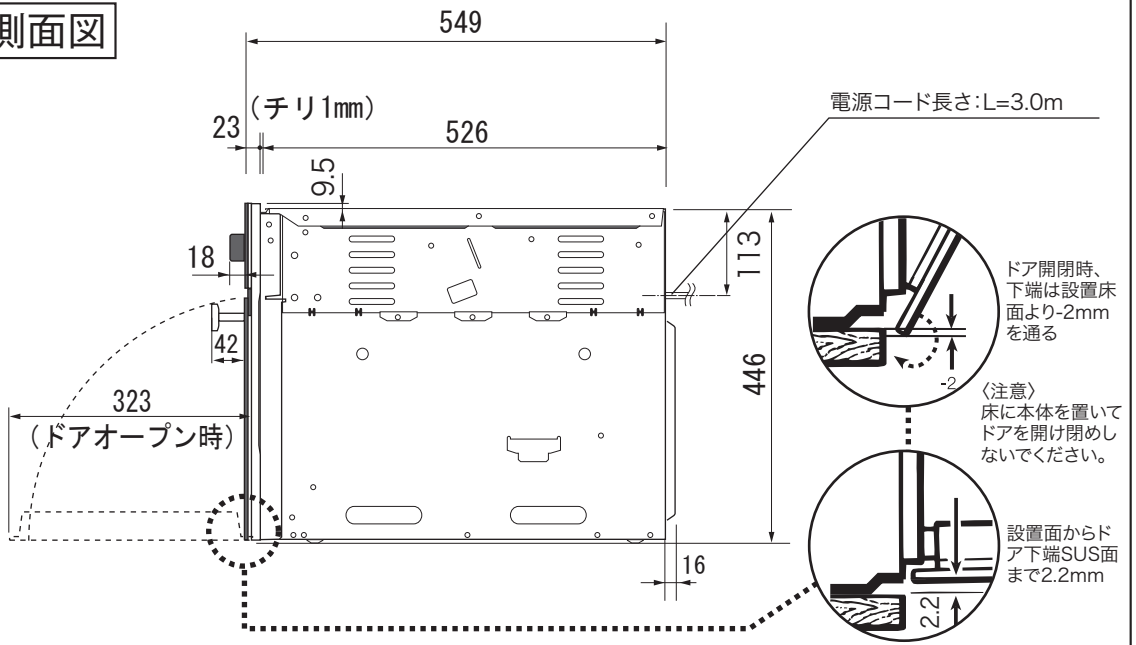
側面図