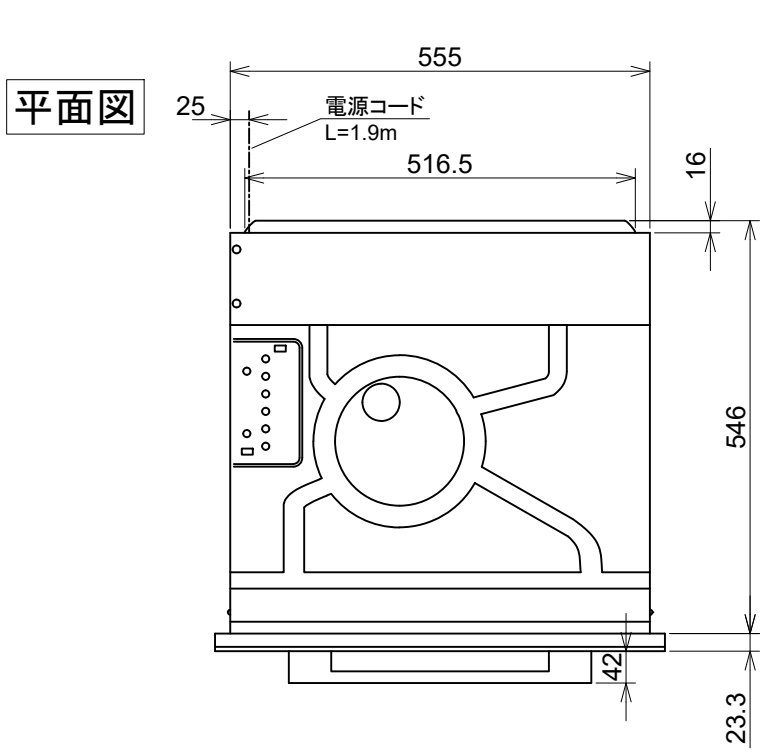

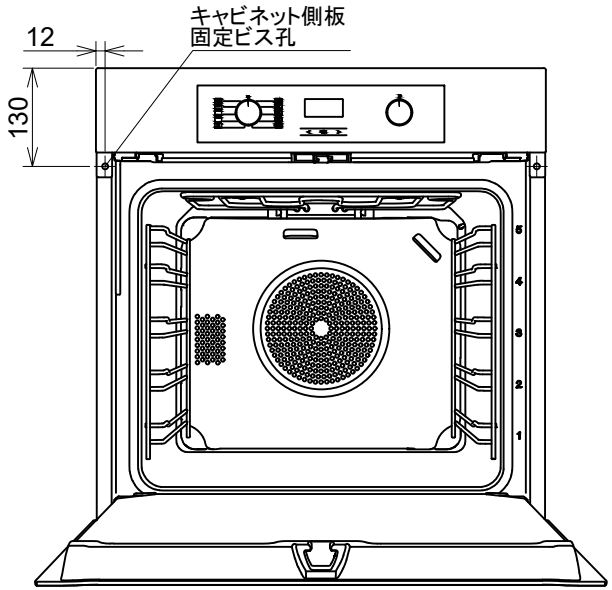

Miele

外形寸法図

オーブン

型式:H 2265-1 B

型式		H 2265-1 B
タイプ		オーブン
設置方法		ビルトイン専用
電源 V/Hz		単相200V 50または60Hz
定格消費電力		3.5kW
接続方法		コンセント接続 20A
質量		39kg
外形寸法(W×H×D)		595×596×569.3
開口寸法(W×H×D)	トールユニット	560～568×590～595×≧550
	アンダーカウンター	560～568×≧600×≧550

単位: mm

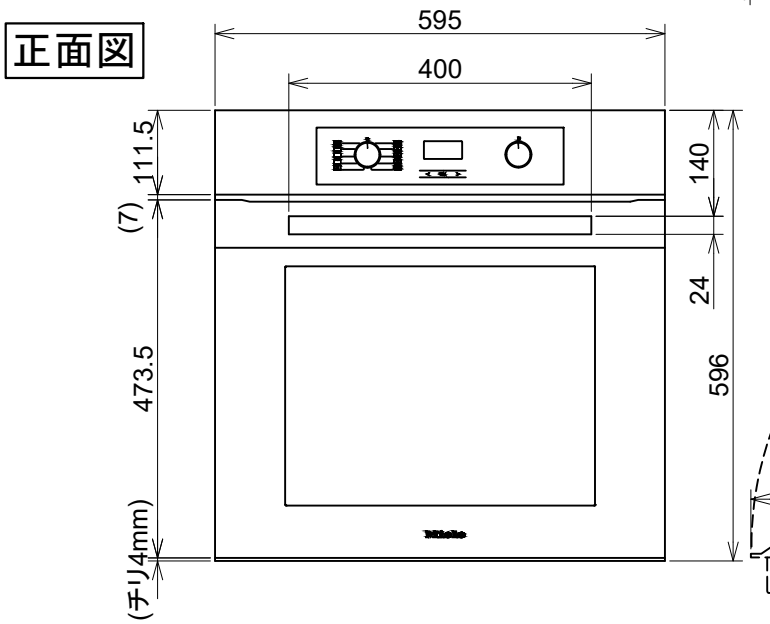

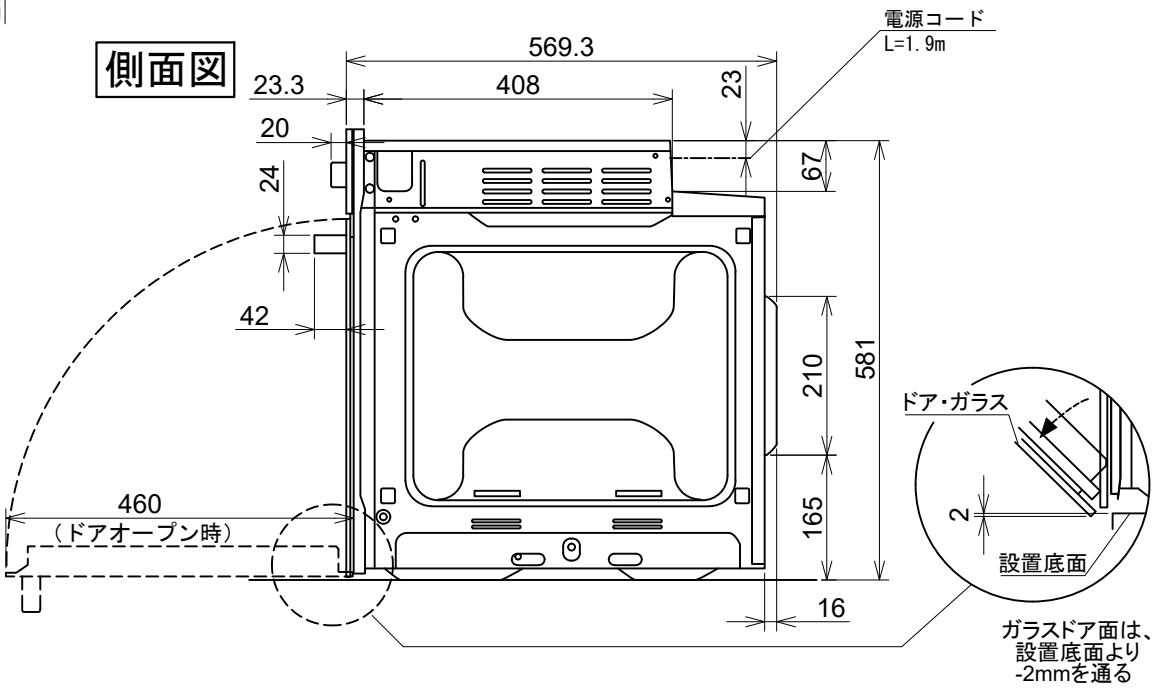

H2265-1B-201110