## 平面図

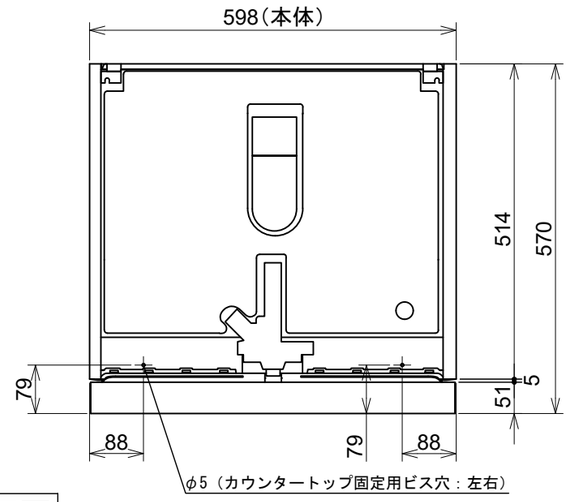


## 背面図

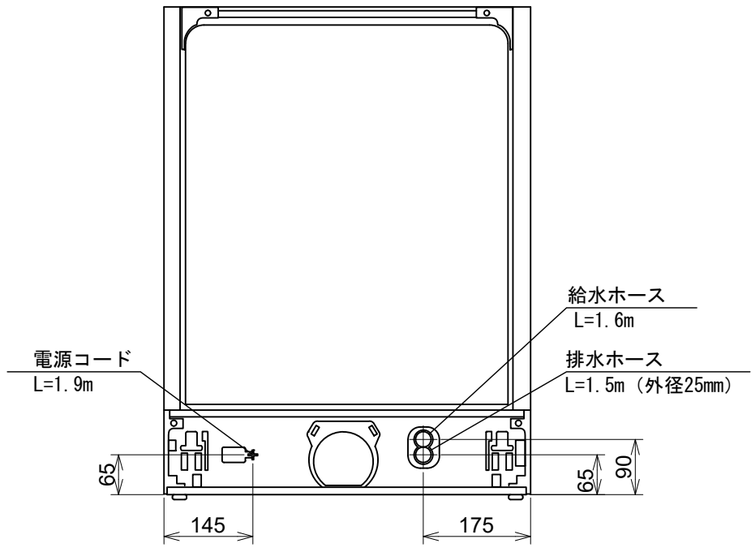


### 給水ホース詳細

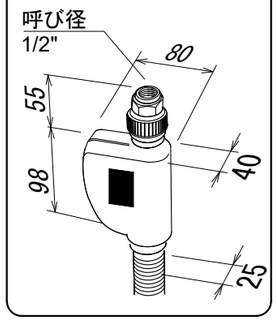


### 排水ホース詳細

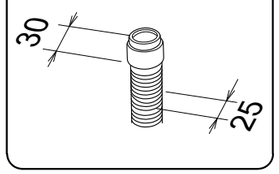


## 正面図

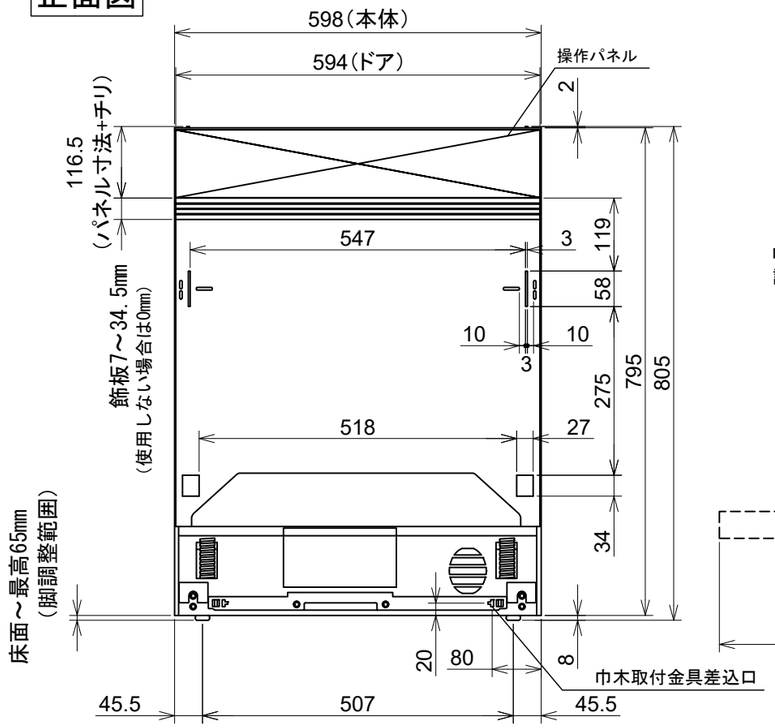


## 側面図

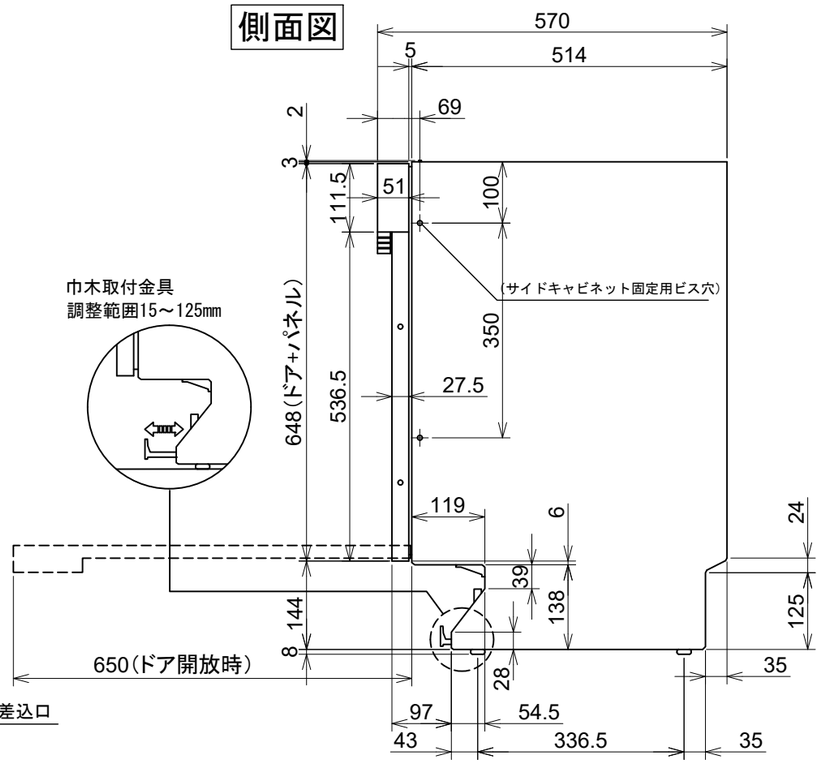


単位：mm

Miele

### 外形寸法図

## 食器洗い機 型式：G7000 SCi（ドア材取付専用タイプ）

| | | |
|---|---|---|
| 型式 | | G7130 C SCi,G7604 C SCi,<br>G7714 C SCi,G7934 C SCi |
| タイプ | | ビルトイン食器洗い機 |
| 設置方法 | | ビルトイン専用 |
| 電源（V/Hz） | | 単相200V 50/60Hz共用 |
| コンセント形状 | | 15A 専用回路 |
| 定格消費電力 | | 2.0kW |
| 乾燥方法 | | AutoOpen乾燥 |
| 作動水圧（MPa） | | 0.1～1.0 MPa |
| 給湯接続 | | Max 60℃ |
| 外形寸法（W×D×H） | | 598×570×805～870mm |
| ビルトイン設置開口寸法（W×D×H） | | 600×580×810～875mm |
| 本体重量 | G7130 C SCi BW | 47.2kg |
| | G7130 C SCi ED | 48.2kg |
| | G7604 C SCi ED | 49.2kg |
| | G7714 C SCi OS | 48.2kg |
| | G7934 C SCi OS | 48.2kg |
| 前面化粧材 | | ドア面材取付専用タイプ |

### 操作パネル詳細

G7130 C SCi

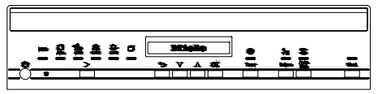

G7604 C SCi

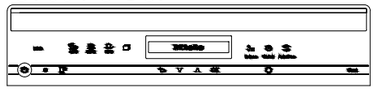

G7714 C SCi

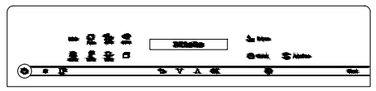
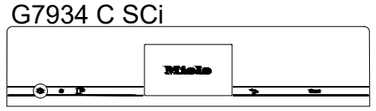
G7934 C SCi