平面図

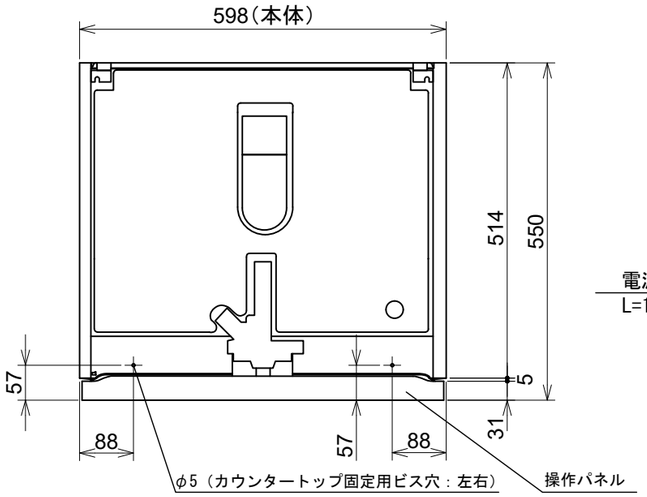

背面図

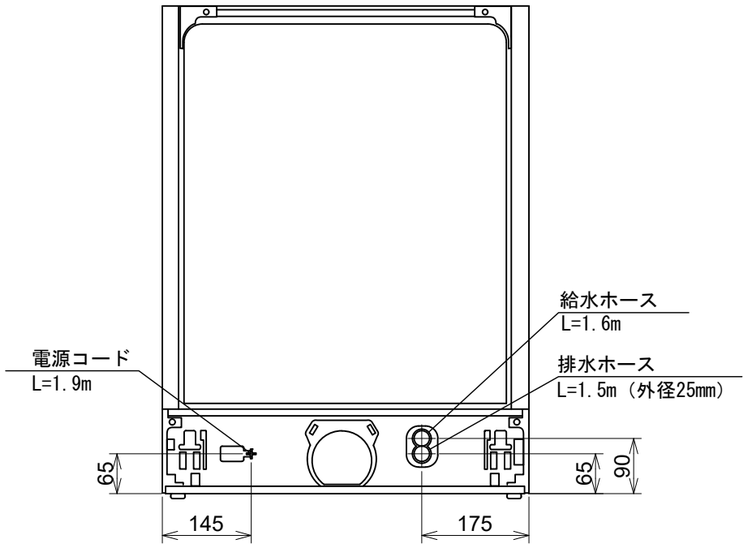

給水ホース詳細

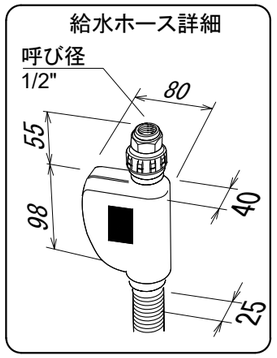

排水ホース詳細

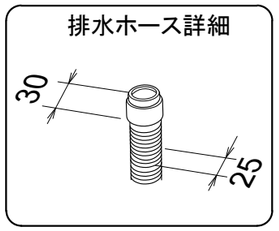

Miele

外形寸法図

食器洗い機 型式：G7000

SCVi XXL（オールドア材取付専用タイプ）

型式	G7659 C SCVi XXL
タイプ	ビルトイン食器洗い機
設置方法	ビルトイン専用
電源（V/Hz）	単相200V 50/60Hz共用
コンセント形状	15A 専用回路
定格消費電力	2.0kW
乾燥方法	AutoOpen乾燥
作動水圧（MPa）	0.1～1.0 MPa
給湯接続	Max 60℃
外形寸法（W×D×H）	598×550×845～910mm
ビルトイン設置開口寸法（W×D×H）	600×580×850～915mm
本体重量	49.0kg
前面化粧材	オールドア面材取付専用タイプ

正面図

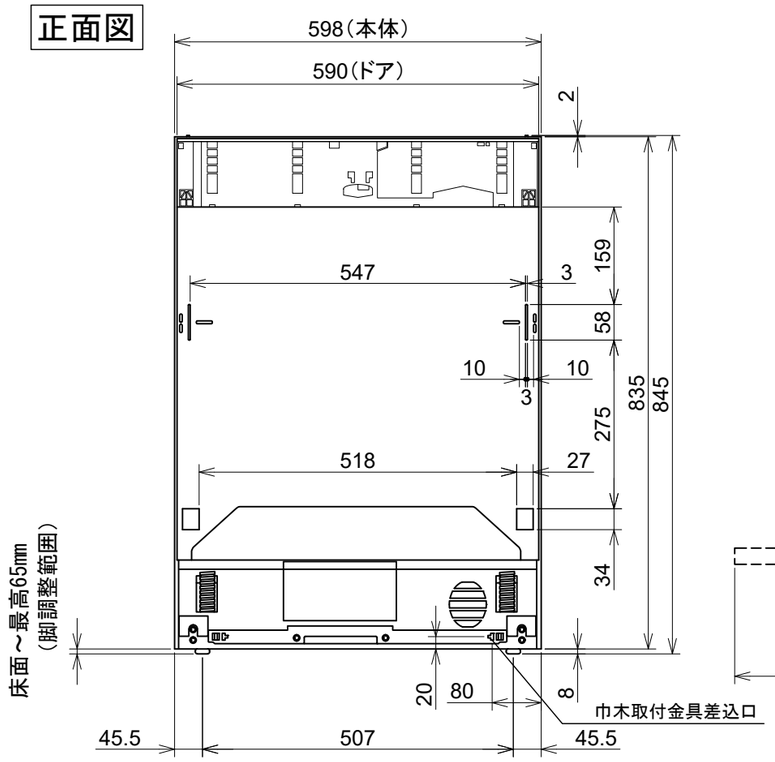

側面図

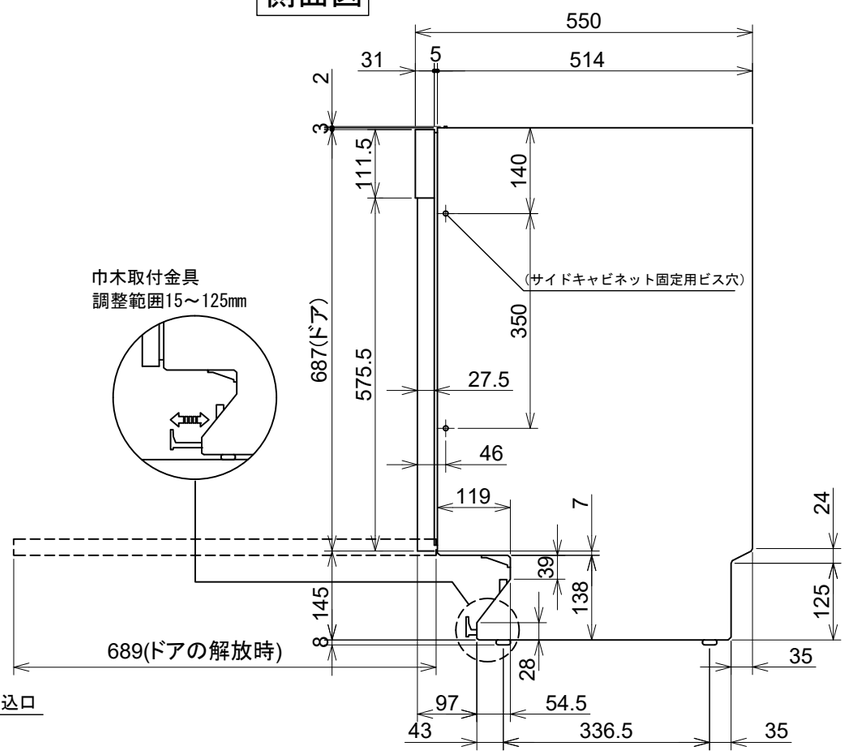

操作パネル詳細

G7659 C SCVi XXL

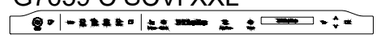

単位：mm