平面図

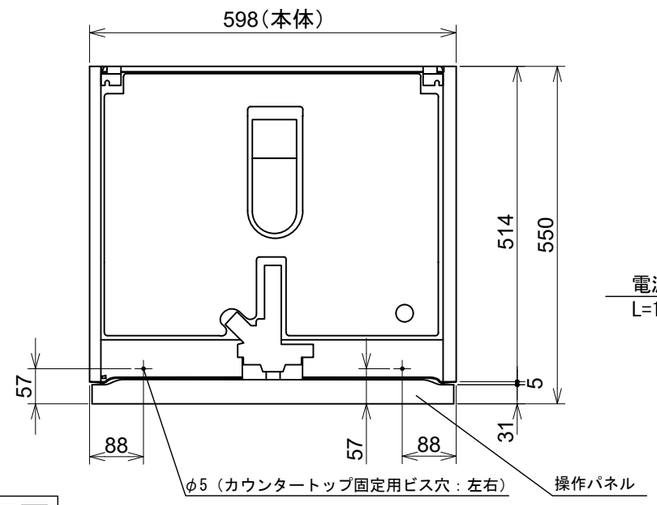

背面図

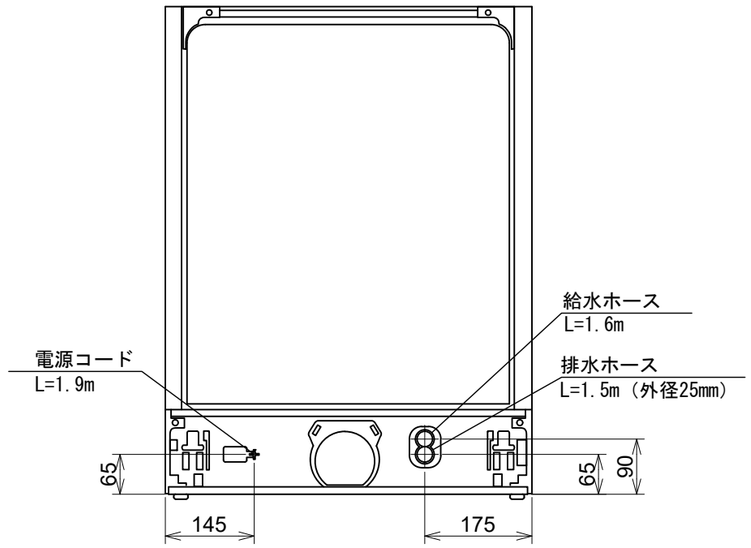

給水ホース詳細

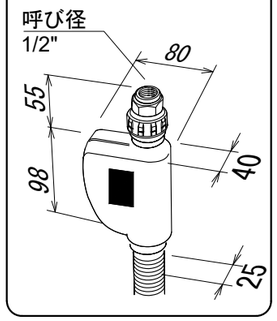

排水ホース詳細

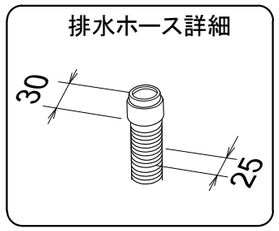

Miele

外形寸法図

食器洗い機 型式：G7000
SCVi（オールドア材取付専用タイプ）

型式		G7654 C SCVi G7984 C SCVi
タイプ		ビルトイン食器洗い機
設置方法		ビルトイン専用
電源（V/Hz）		単相200V 50/60Hz共用
コンセント形状		15A 専用回路
定格消費電力		2.0kW
乾燥方法		AutoOpen乾燥
作動水圧（MPa）		0.1～1.0 MPa
給湯接続		Max 60℃
外形寸法（W×D×H）		598×550×805～870mm
ビルトイン設置開口寸法（W×D×H）		600×580×810～875mm
本体重量	G7654 C SCVi OS	48.0kg
	G7984 C SCVi OS	48.0kg
前面化粧材		オールドア面材取付専用タイプ

正面図

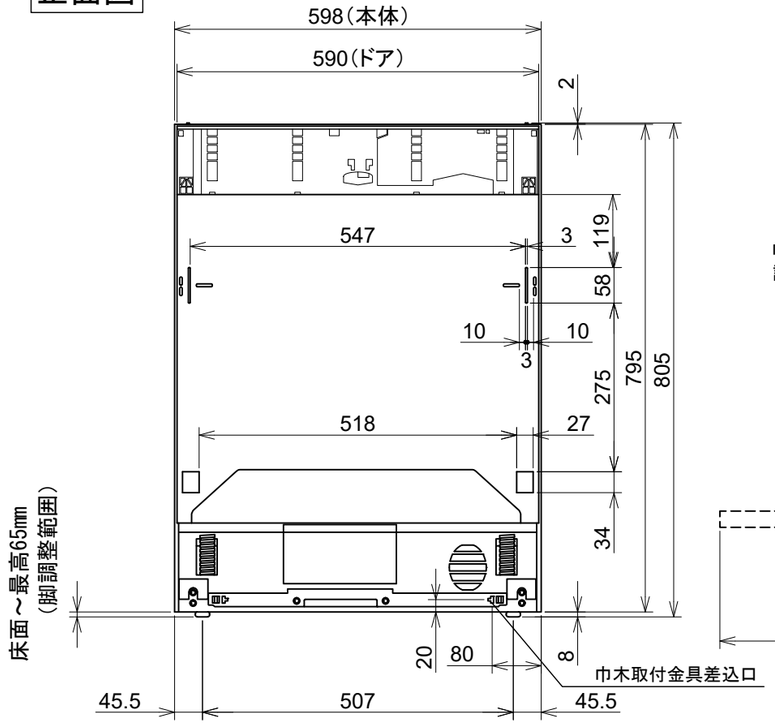

側面図

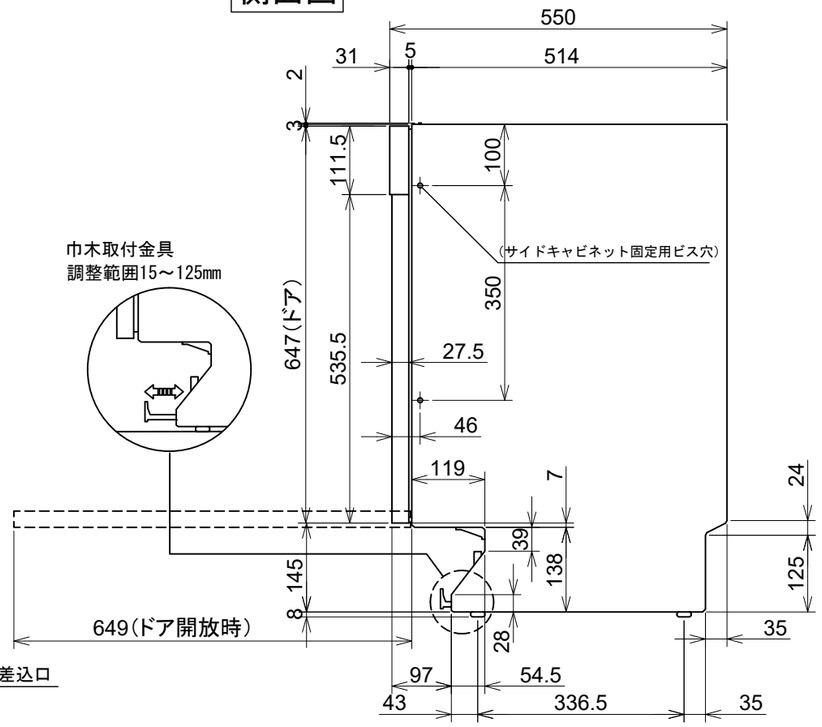

操作パネル詳細

G7654 C SCVi

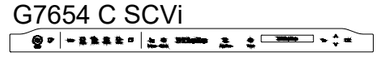

G7984 C SCVi

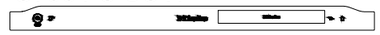

単位：mm