Miele

外形寸法図

食器洗い機

型式：G5214 C SCi

（ドア材取付専用タイプ）

型式	G5214 C SCi
タイプ	ビルトイン食器洗い機
設置方法	ビルトイン専用
電源（V/Hz）	単相200V 50/60Hz共用
コンセント形状	15A 専用回路
定格消費電力	2.0kW
乾燥方法	AutoOpen乾燥
作動水圧（MPa）	0.1～1.0 MPa
給湯接続	Max 60℃
外形寸法（W×D×H）	598×570×805～870mm
ビルトイン設置開口寸法（W×D×H）	600×580×810～875mm
総重量	43.7kg
前面化粧材	ドア面材取付専用タイプ

平面図

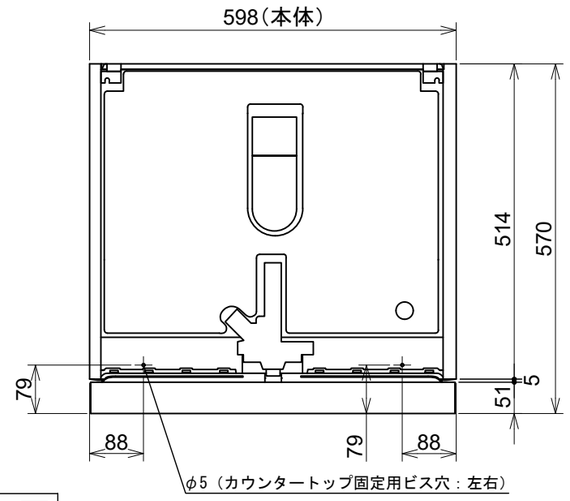

背面図

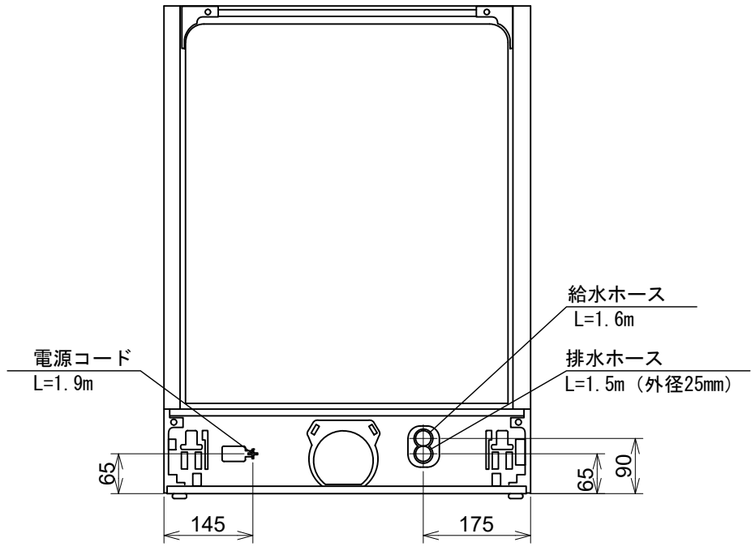

給水ホース詳細

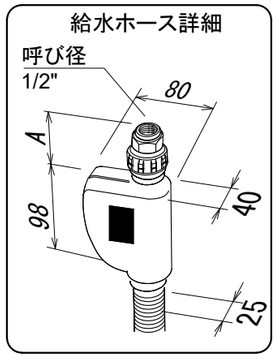

A：55mm
61mm*
*製造番号：～200685644

排水ホース詳細

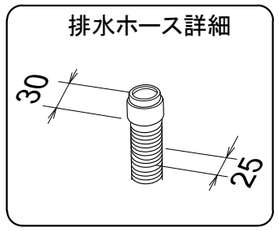

正面図

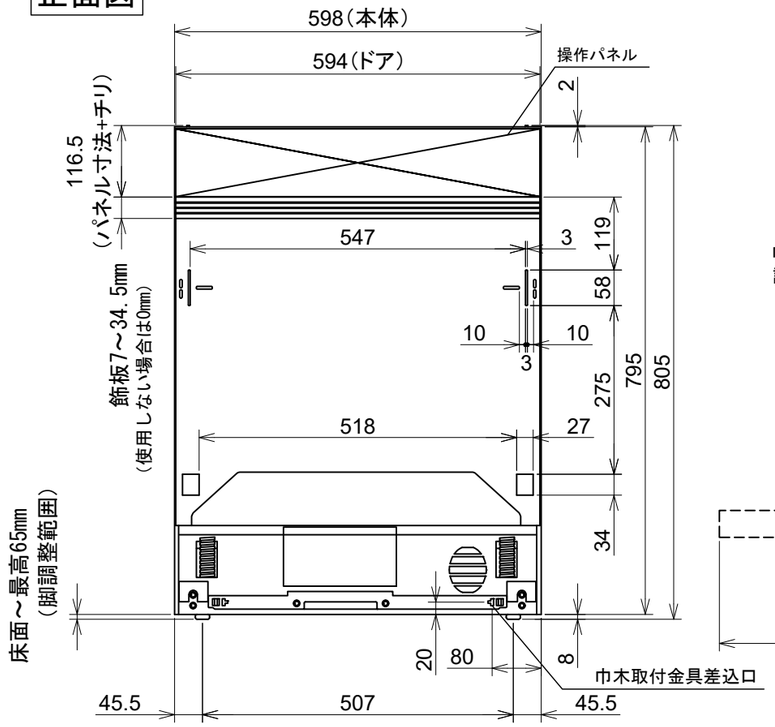

側面図

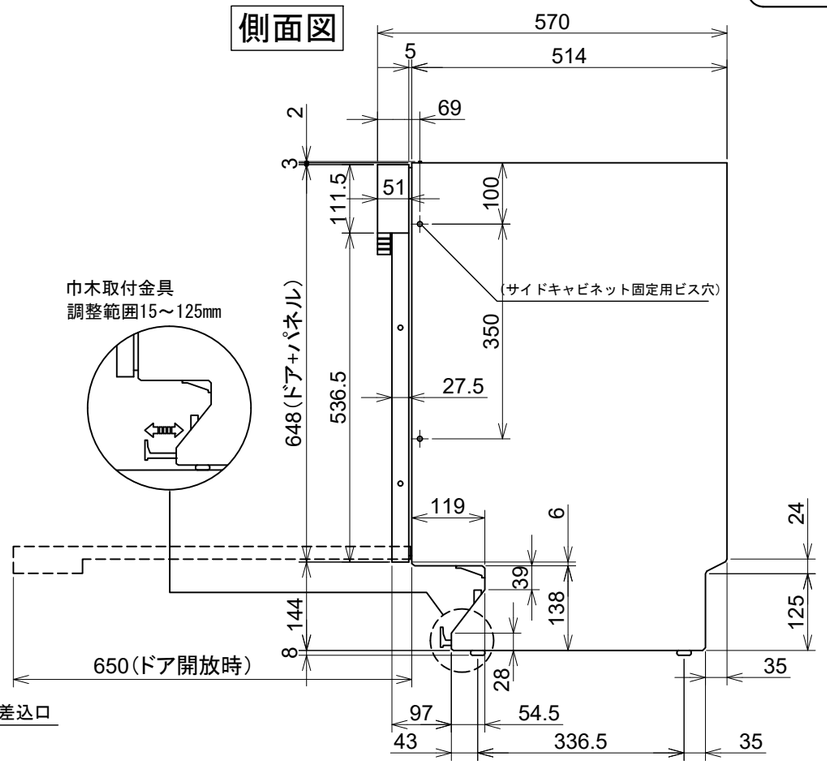

操作パネル詳細

G5214 C SCi

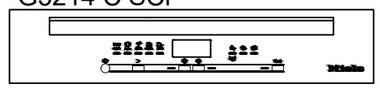

単位：mm

G5000series-SCi-241025